Laguna | OMEGA 16 | 18 mm 50 kg

Schrank Schiebetürsystem

v02.2011

16 mm Füllungsmaterial, 12 mm +4 mm/
18 mm Füllungsmaterial

H - Gesamthöhe **S -** Gesamtbreite

Plattenstärke 12 mm in Verbindung mit 4 mm Glas	Anzahl der Türen	n	n=2	n=3	n=4	n=5
	Plattenhöhe	h_p	$h_p = H - 49$ mm.			
	Plattenbreite	b_p	$b_P = \frac{S+29mm}{2}$	$b_P = \frac{S+61mm}{3}$	$b_P = \frac{S+93mm}{4}$	$b_P = \frac{S+125mm}{5}$
	Glashöhe	h_L	$h_L = h_P - 4$ mm.			
	Glasbreite	b_L	$b_L = \frac{S+21mm}{2}$	$b_L = \frac{S+49mm}{3}$	$b_L = \frac{S+77mm}{4}$	$b_L = \frac{S+105mm}{5}$
	Länge Griffprofil	L_R	$L_R = h_p + 2$ mm			

Plattenstärke 16 mm oder 18 mm	Anzahl der Türen	n	n=2	n=3	n=4	n=5
	Plattenhöhe	h_p	$h_p = H - 49$ mm.			
	Plattenbreite	b_p	$b_P = \frac{S+29mm}{2}$	$b_P = \frac{S+61mm}{3}$	$b_P = \frac{S+93mm}{4}$	$b_P = \frac{S+125mm}{5}$
	Länge Griffprofil	L_R	$L_R = h_p + 2$ mm			

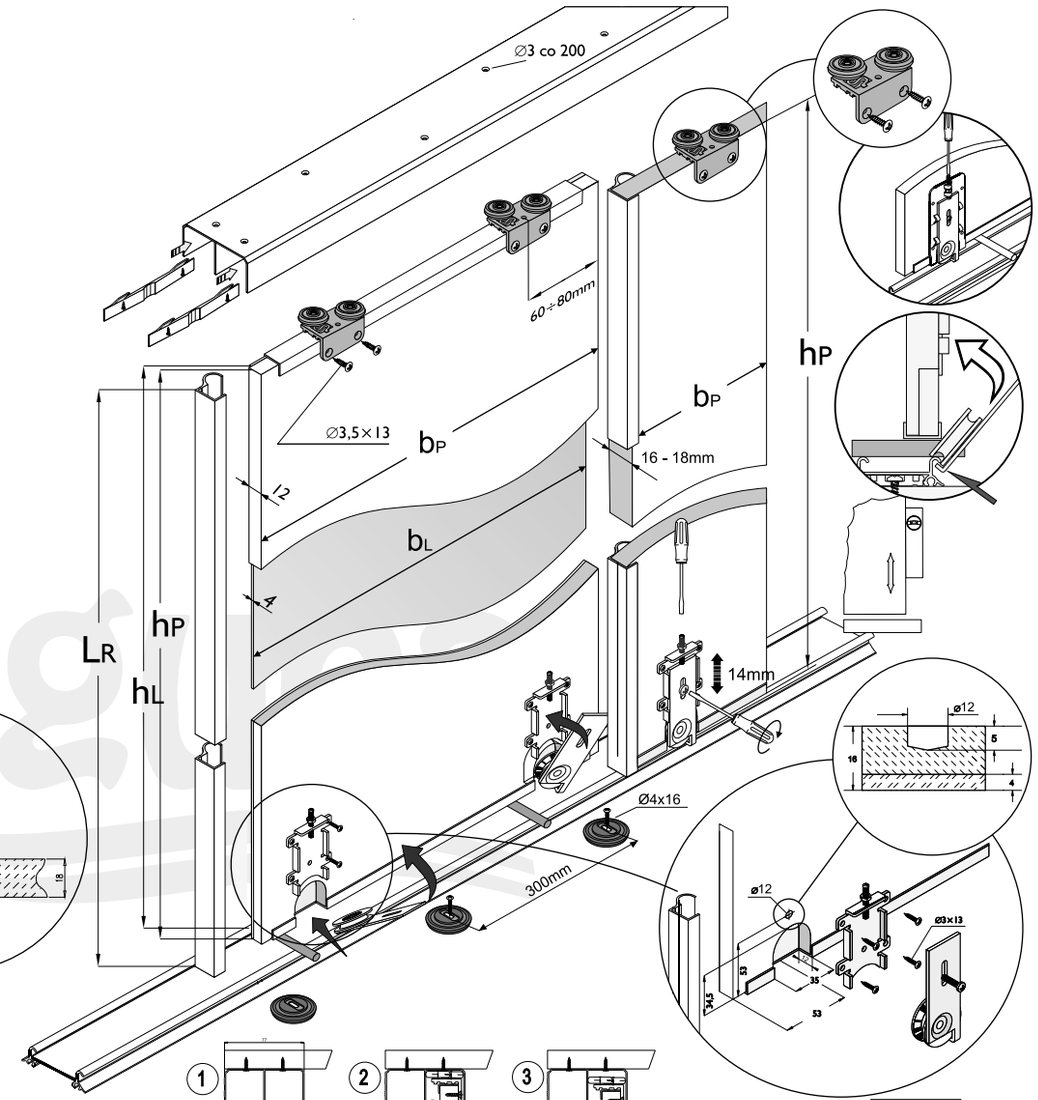

Achtung
Sollte der Griff zu leicht auf das Füllungsmaterial aufsitzen ist eine Fixierung mit Sillikon erforderlich.

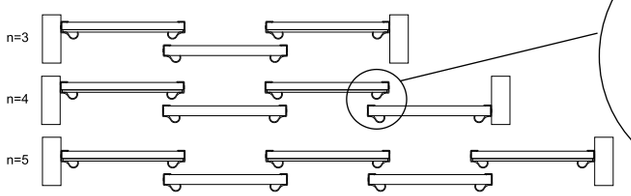

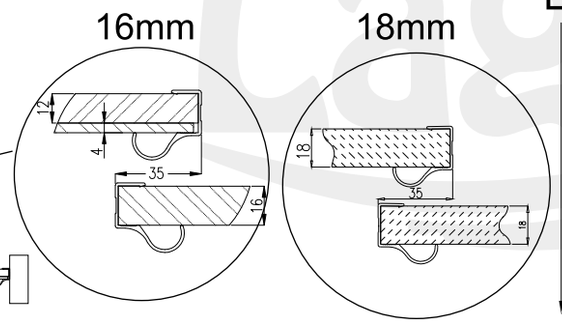
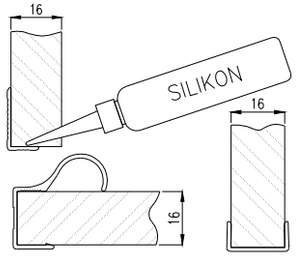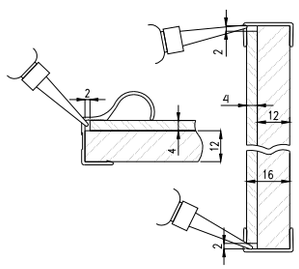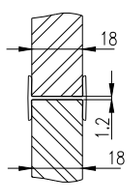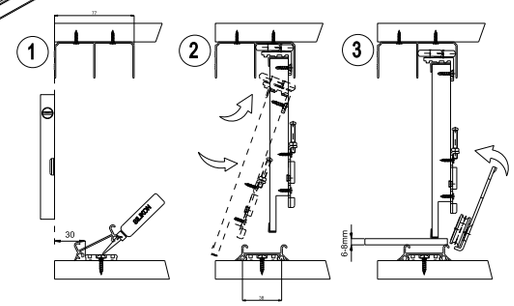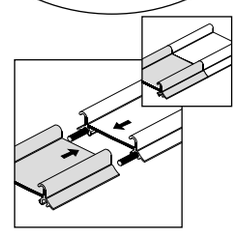
Montageansichten der Griff-, Rand- und Mittelprofile. Bei 18 mm Plattenmaterial werden die Mittelprofile H verwendet und bei 16 mm Plattenmaterial werden die Mittelprofile als T-Profile verwendet .Achtung: bei der Verwendung von Glas und Plattenmaterial ist darauf zu achten das der Luftspalt zum Metallgriff eingehalten wird.